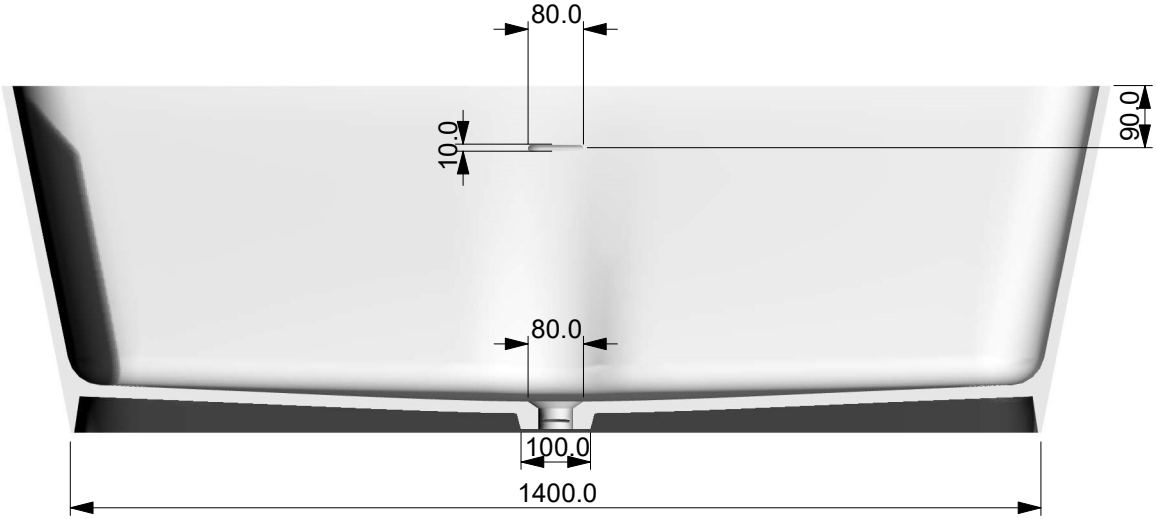

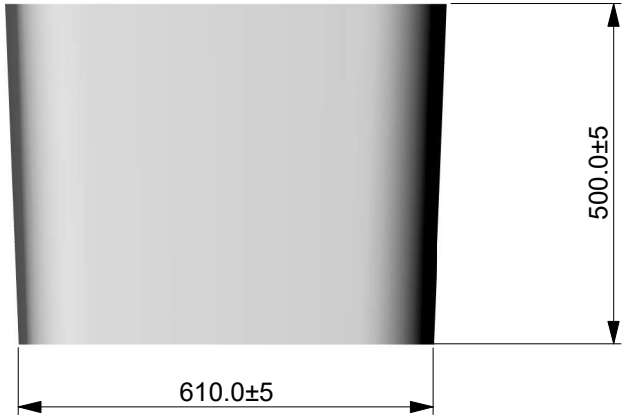

	DESCRIZIONE	***VASCA DA 1600x650x500 CON TROPPOPIENO***
CADA SARA	***Cod. Articolo*** ***TKL710***	

kompotech